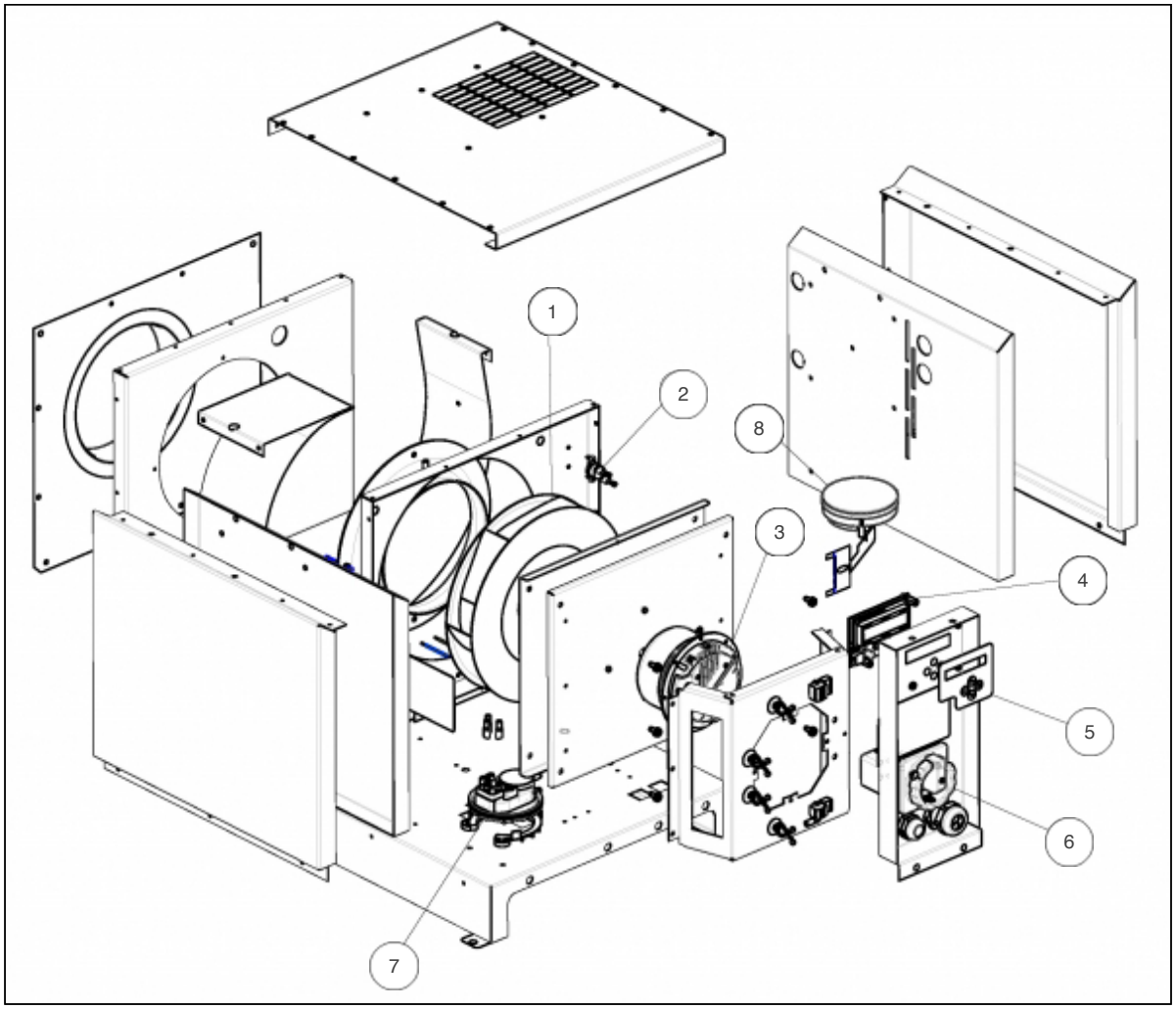
1
2
8
3
4
5
6
7